DM6

Displaymodul

- Analog 0/4...20 mA DC, 0...10 V DC
- Aufwärts-/Abwärtszähler über 3 Digitaleingänge 24 V DC

- Anzeigeskalierung über Werksvorgabe oder direkt am Sensorsignal möglich

- Tara-Funktion

- Anzeigenblinken bei Über-/Unterschreiten von Grenzwerten
- Einstellung der Helligkeit

- Gut lesbare LED-Anzeige (rot, 14 mm Ziffernhöhe)
- Großer Anzeigebereich (6 Stellen)
- Versorgungsspannung galvanisch getrennt

- Integrierte Testfunktion

- 24 V DC Versorgungsspannung (18 - 32 V DC)
- Abmessungen und Ausschnitt nach DIN 43700

Bestelloptionen:

- Konfektionierte Kabel

14mm LEDs
-> aus 5m
lesbar !

05/24-089.262.04

Allgemeines:

Das DM6 ist ein Displaymodul für Gleichstrom und Gleichspannungssignale mit einer visuellen Grenzwertüberwachung. Die Skalierung des Anzeigewerts kann über Minimum- und Maximum-Wert direkt am Gerät durchgeführt werden.

Alternativ können 24 V Impulse gezählt werden. Es gibt drei konfigurierbare Eingänge für aufwärts oder abwärts Zählen sowie Zählerwert rücksetzen. Die Zählrichtung und -flanke kann eingestellt werden.

Der Anschluss erfolgt über steckbare Schraubklemmen.

Die 14 mm großen LEDs lassen sich aus bis zu 5m Entfernung ablesen. Das Displaymodul eignet sich deshalb für die Darstellung beliebiger Prozessdaten wie: Druck, Durchfluss, Positionen, Temperatur, Stückzahl, Drehzahl, Zählerwerte.

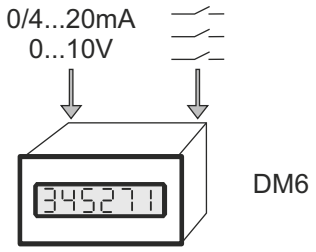

Technische Daten:

Anzeige:	LED 7-Segment, rot, 6 Stellen, 14mm Zifferhöhe
Versorgungsspannung:	24 V DC
Zulässiger Bereich:	18 - 32 V DC
Umgebungstemperatur:	0 ... 50°C
Lagertemperatur:	-20 ... +70°C
Luftfeuchtigkeit:	max. 90%, nicht betauend
Schutzart Frontseitig:	IP64 (frontseitig bei senkrechter Frontplatte)
Anschluss 24V:	Schraub-Steckverbinder, max. 1,5 mm²
Messfehler:	0,1%, +/-1 Digit
Gewicht:	0,4 kg

Abmessungen:

Nach DIN 43700, Einbauausschnitt $45^{+0,6}$ x $92^{+0,8}$ mm

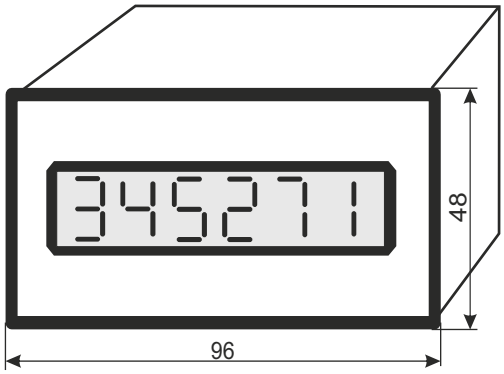

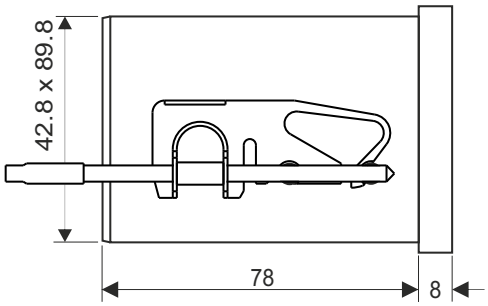

Bestelldaten: DM6.000 Displaymodul

Sämtliche Angaben in diesem Prospekt haben informativen Charakter ohne Zusicherung von Eigenschaften. Änderungen ohne Ankündigung vorbehalten.

esitron-electronic GmbH

Ernst-Zimmermann-Str. 18
DE-88045 Friedrichshafen
Internet: www.esitron.de

Ph. +49(0)7541-6000-0
Fax +49(0)7541-6000-11
E-Mail: info@esitron.de